Encimera Cristal Gas 5P

GC70V

Cocción rápida

5 Quemadores de alto rendimiento:
2 rápidos 3,0 kW
3 Semi rápidos 1,8 kW

Diseño y Elegancia

Encimera que destaca por su diseño y terminaciones, luciéndose en tu cocina.

Fácil limpieza

Parrilas individuales de acero esmaltado y cubierta de vidrio templado.

Fácil uso
Encendido eléctrico automático.

Fácil instalación
Permite instalar la encimera en muebles desde 550 mm de profundidad.

Adaptable
Habilitado para Gas licuado y Gas Natural.

ESPECIFICACIONES TÉCNICAS

Código comercial	240080174
Código EAN	7896584080797
Certificado seguridad Nº	G-022-01-25285
Certificado eficiencia (GN) Nº	G-022-01-25397
Certificado eficiencia (GLP) Nº	G-022-01-25391
Clasificación	A
Quemadores	5
Potencia térmica nominal:	
3 Quemadores Semi Rápidos	1,8 kW
2 Quemador Rápido	3,0 kW
Potencia eléctrica	3 W
Alimentación eléctrica	220V - 50Hz
Tipo de gas	GLP / GN
Presión de gas	2,9 / 2,0 kPa
Peso	10,4 kg

DIMENSIONES (mm)

Altura	70 mm (Cuba) 50mm (parrillas)
Ancho	730
Profundidad	460

SEC
9900000004023

Fensa. Más amor por tu casa.

Encimera Cristal Gas 5P

GC70V

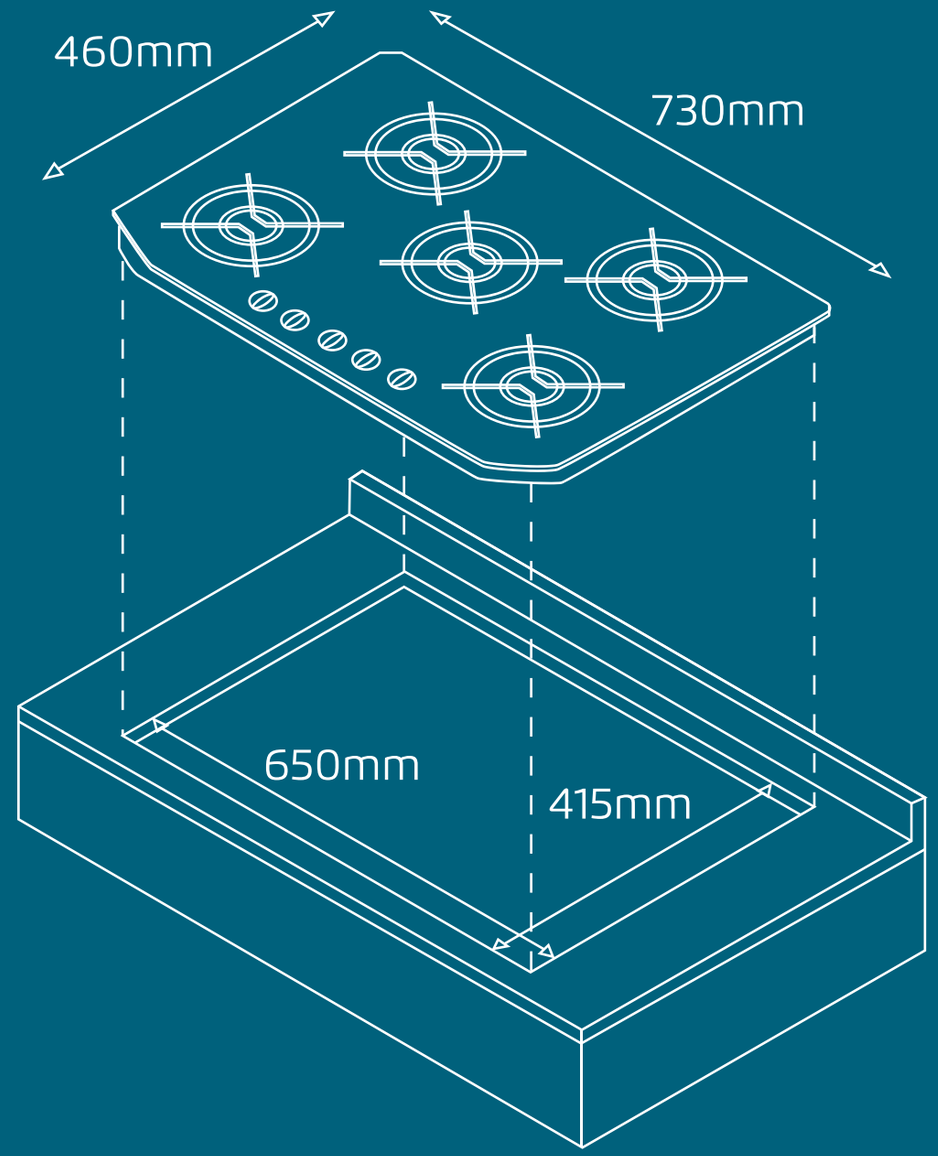

DIMENSIONES (mm)

Altura	70 mm (Cuba) 50mm (parrillas)
Ancho	730
Profundidad	460

9900000004023

Fensa. Más amor por tu casa.